กำหนดการ

ประชุมสัมมนาวิชาการกระดับชาติด้านคนพิการ
ครั้งที่ ๖ ประจำปี ๒๕๕๗

วันศุกร์ที่ ๒๗ มิถุนายน พ. ศ. ๒๕๕๗ เวลา ๐๘.๐๐ – ๑๖.๓๐ น

ณ หอประชุมรักตะกนิษฐ มหาวิทยาลัยราชภัฏสวนดุสิต

๐๘.๐๐–๐๙.๐๐ น. ลงทะเบียนและรับเอกสาร

๐๙.๐๐–๐๙.๓๐ น. พิธีเปิดการสัมมนา

ประธาน : รัฐมนตรีว่าการกระทรวงการพัฒนาสังคมและความมั่นคงของมนุษย์

กล่าวรายงาน : ปลัดกระทรวงการพัฒนาสังคมและความมั่นคงของมนุษย์

: พิธีมอบทุนสนับสนุนงานวิชาการ

๐.๙.๓๐–๑๐.๓๐ น. ปาฐกถาพิเศษ "เรื่อง เท่าเทียม สร้างสรรค์สู่สังคมเป็นสุขร่วมกัน"

๑๐.๓๐–๑๐.๓๐ น. พักรับประทานอาหารว่าง

๑๐.๓๐–๑๒.๐๐ น. การอภิปราย "เรื่อง เท่าเทียมสร้างสรรค์สู่สังคมเป็นสุขร่วมกัน"

๑๒.๐๐–๑๓.๐๐ น. พักรับประทานอาหารกลางวัน

๑๓.๐๐–๑๖.๐๐ น. นำเสนอผลงานทางวิชาการ ในห้องประชุมย่อย ๔ ห้อง ดังนี้

<u>ห้องที่ ๑</u> : เท่าเทียมอย่างสร้างสรรค์ด้านสุขภาพ/ทางการแพทย์และสาธารณสุข

<u>ห้องที่ ๒</u> : เท่าเทียมอย่างสร้างสรรค์ด้านการศึกษา

<u>ห้องที่ ๓</u> : เท่าเทียมอย่างสร้างสรรค์ด้านอาชีพและสังคม

<u>ห้องที่ ๔</u> : เท่าเทียมอย่างสร้างสรรค์ด้านเทคโนโลยี/สื่อสิ่งอำนวยความสะดวก

๑๖.๐๐–๑๖.๓๐ น. สรุปผลการจัดสัมมนาและพิธีปิด

ผลงานวิชาการที่จะร่วมนำเสนอ

ประกอบด้วย

วิทยานิพนธ์ งานวิจัย บทความ สื่อ- สิ่งประดิษฐ์ นวัตกรรม ในกรณีที่เป็นนิสิต-นักศึกษา ระดับบัณฑิตศึกษา ของสถานบันการศึกษาที่ร่วมลงนามความร่วมมือนำเสนอวิทยานิพนธ์ และผ่านการคัดเลือกจากคณะกรรมการจะได้รับทุนสนับสนุนการวิจัย

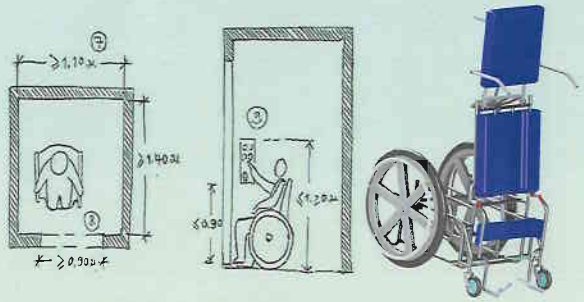

ผู้สนใจสอบถามรายละเอียดเพิ่มเติมได้ที่

๑. สำนักนโยบายและวิชาการ
สำนักงานส่งเสริมและพัฒนาคุณภาพชีวิตคนพิการแห่งชาติ (พก.)
โทร ๐๒-๓๕๔๓๓๘๘ ต่อ ๓๐๓, ๓๐๗

๒. คณะครุศาสตร์ มหาวิทยาลัยราชภัฏสวนดุสิต
- ผู้ช่วยศาสตราจารย์ ดร.เกยูร วงศ์ก้อม
- ผู้ช่วยศาสตราจารย์กรรวิภาร์ หงส์งาม
- นางสาวชลิดา ประสิทธิ์สม

โทร ๐๒ – ๒๔๔๕๕๓๐ ๕๕๓๑, ๕๕๓๗

สำนักงานส่งเสริมและพัฒนาคุณภาพชีวิตคนพิการแห่งชาติ
สถาบันการศึกษา และหน่วยงานที่เกี่ยวข้องด้านคนพิการ ขอเชิญร่วมงาน

การสัมมนาวิชาการระดับชาติด้านคนพิการ ครั้งที่ ๖ ประจำปี ๒๕๕๗

วันศุกร์ที่ ๒๗ มิถุนายน ๒๕๕๗ เวลา ๐๘.๐๐ - ๑๖.๓๐ น.
ณ หอประชุมรักตะกนิษฐ มหาวิทยาลัยราชภัฏสวนดุสิต

เท่าเทียม สร้างสรรค์ สู่สังคมเป็นสุขร่วมกัน

(Creative Equality Towards an Inclusive Society for all)

ขอเชิญนิสิต นักศึกษา นักวิชาการ นักวิจัย คนพิการ สื่อมวลชนและผู้สนใจ ร่วมรับฟังปาฐกถาพิเศษ การเสวนา การนำเสนอผลงานวิชาการ ชมนิทรรศการและสื่อสิ่งประดิษฐ์ที่ส่งเสริมและพัฒนาคนพิการ

ผู้สนใจส่งผลงานวิจัย วิชาการ วิทยานิพนธ์ บทความ สื่อสิ่งประดิษฐ์ และนวัตกรรมที่ส่งเสริมและพัฒนาคนพิการ ตั้งแต่วันนี้ - ๘ พฤษภาคม ๒๕๕๗

สอบถามรายละเอียดเพิ่มเติมได้ที่

- สำนักนโยบายและวิชาการ สำนักงานส่งเสริมและพัฒนาคุณภาพชีวิตคนพิการแห่งชาติ (พก.) โทร. ๐ ๒๓๕๔ ๓๓๘๘ ต่อ ๓๐๓, ๓๐๗ โทรสาร ๐ ๒๓๕๔ ๓๓๙๖ Website: http://www.nep.go.th
- ผศ.ดร. เกยูร วงศ์ก้อม ผศ.กรรวิภาร์ หงส์งาม และคุณชลิดา ประสิทธิ์สม กลุ่มงานวิชาการและเครือข่าย ศูนย์การศึกษาพิเศษ มหาวิทยาลัยราชภัฏสวนดุสิต โทร. ๐ ๒๒๔๔ ๕๕๓๐ โทรสาร ๐ ๒๒๔๔ ๕๕๓๗ Website: http://dusithost.dusit.ac.th/~specialed

การสัมมนาวิชาการระดับชาติด้านคนพิการ ครั้งที่ ๖
ประจำปี ๒๕๕๗
วันศุกร์ที่ ๒๗ มิถุนายน พ.ศ. ๒๕๕๗ เวลา ๐๘.๐๐-๑๖.๓๐ น
ณ หอประชุมรักตะกนิษฐ มหาวิทยาลัยราชภัฏสวนดุสิต

การสัมมนาวิชาการระดับชาติด้านคนพิการ ครั้งที่ ๖ ประจำปี ๒๕๕๗ จัดขึ้นโดย สำนักงานส่งเสริมและพัฒนาคุณภาพชีวิตคนพิการแห่งชาติ (พก.) ร่วมกับ สถาบันการศึกษา และหน่วยงานที่เกี่ยวข้องกับคนพิการ ๑๖ แห่ง ซึ่งได้ดำเนินการพัฒนาองค์ความรู้ งานวิจัย นวัตกรรม สิ่งประดิษฐ์และเทคโนโลยีสิ่งอำนวยความสะดวกเพื่อพัฒนาคุณภาพชีวิตคนพิการ และมีการดำเนินการศึกษาบูรณาการความร่วมมือทางวิชาการด้านคนพิการเป็นประจำทุกปี

สำนักงานส่งเสริมและพัฒนาคุณภาพชีวิตคนพิการแห่งชาติ (พก.) และ สถาบันการศึกษาระดับอุดมศึกษาและหน่วยงานที่เกี่ยวข้องกับคนพิการ ๑๖ แห่ง ประกอบด้วย

๑. สำนักงานพัฒนาวิทยาศาสตร์และเทคโนโลยีแห่งชาติ (สวทช.)
๒. สาขาวิชานิเทศศาสตร์ มหาวิทยาลัยสุโขทัยธรรมาธิราช
๓. คณะครุศาสตร์ มหาวิทยาลัยราชภัฏสวนดุสิต
๔. คณะครุศาสตร์ มหาวิทยาลัยราชภัฏอุดรธานี
๕. วิทยาลัยราชสุดา มหาวิทยาลัยมหิดล
๖. คณะสังคมสงเคราะห์ศาสตร์มหาวิทยาลัยธรรมศาสตร์
๗. คณะสังคมสงเคราะห์ศาสตร์และสวัสดิการสังคม มหาวิทยาลัยหัวเฉียวเฉลิมพระเกียรติ
๘. คณะสถาปัตยกรรมศาสตร์ จุฬาลงกรณ์มหาวิทยาลัย
๙. คณะวิศวกรรมศาสตร์ จุฬาลงกรณ์มหาวิทยาลัย
๙. คณะสถาปัตยกรรมศาสตร์ มหาวิทยาลัยนเรศวร
๑๐. คณะศิลปะศาสตร์ มหาวิทยาลัยเกริก
๑๑. สำนักวิชานิติศาสตร์มหาวิทยาลัยแม่ฟ้าหลวง
๑๒. คณะวิศวกรรมศาสตร์ สถาบันเทคโนโลยี-พระจอมเกล้าเจ้าคุณทหารลาดกระบัง
๑๓. คณะวิทยาศาสตร์ประยุกต์ มหาวิทยาลัยเทคโนโลยีพระจอมเกล้าพระนครเหนือ
๑๔. มหาวิทยาลัยเทคโนโลยีพระจอมเกล้าธนบุรี
๑๖. ศูนย์สิรินธรเพื่อการฟื้นฟูสมรรถภาพทางการแพทย์แห่งชาติ

วัตถุประสงค์

๑. เพื่อเผยแพร่ผลงานวิชาการ งานวิจัย บทความ นวัตกรรมและการพัฒนาเทคโนโลยี
๒. เพื่อสร้างเครือข่ายความร่วมมือระหว่างสถาบันการศึกษาและหน่วยงานอื่นที่ร่วมลงความร่วมมือ
๓. เพื่อแลกเปลี่ยนเรียนรู้และนำองค์ความรู้ที่ได้ไปพัฒนาต่อยอดเพื่อพัฒนาคุณภาพชีวิตคนพิการ

ผู้เข้าร่วมสัมมนางานวิชาการ

นิสิต นักศึกษา นักวิชาการ นักวิจัย คนพิการ สื่อมวลชน และผู้สนใจ

รูปแบบการสัมมนาวิชาการ

การปาฐกถาพิเศษ การอภิปรายวิชาการ การนำเสนอผลงานวิชาการ การจัดนิทรรศการ การนำเสนอสื่อ สิ่งประดิษฐ์ และนวัตกรรมที่เกี่ยวข้องกับการส่งเสริมและพัฒนาคุณภาพชีวิตคนพิการ

ประโยชน์ที่คาดว่าจะได้รับ

๑. มีการเผยแพร่ผลงานวิชาการ งานวิจัย บทความและนวัตกรรม เพื่อการแลกเปลี่ยนเรียนรู้และเกิดการพัฒนางานวิชาการใหม่ๆเพื่อการส่งเสริมและพัฒนาคุณภาพชีวิตคนพิการ
๒. เกิดการสร้างเครือข่ายความร่วมมือระหว่างสถาบันการศึกษาและหน่วยงานอื่นที่ร่วมลงนามความร่วมมือ
๓. เกิดการแลกเปลี่ยนเรียนรู้และนำองค์ความรู้ที่ได้ไปพัฒนาต่อยอดเพื่อพัฒนาคุณภาพชีวิตคนพิการ